ITT

ROBOT PUMPS

Wirbelradpumpe

RW2130DD

50 Hz

Die Wirbelrad Tauchmotorpumpen sind zum Transport von Flüssigkeiten mit einem hohen Gehalt an Feststoffen entwickelt worden. In der Standard-Grauguss-Ausführung werden die Wirbelradpumpen für Abwasser, Schlamm und andere Anwendungen eingesetzt.

Für Einsatzfälle in der Industrie sind die hydraulischen Teile oder die ganze Pumpe in Sonderwerkstoffen lieferbar.

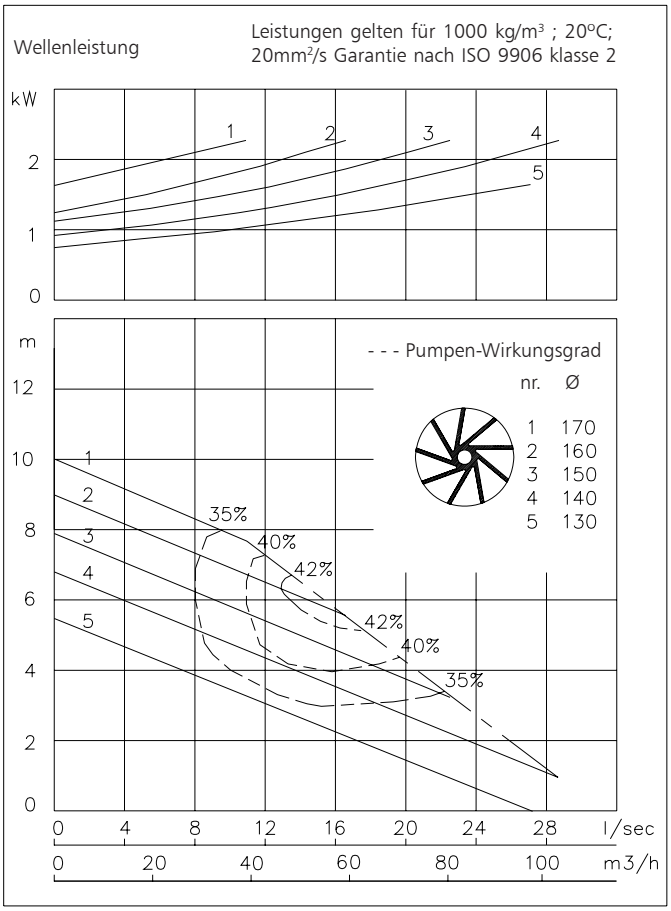

Pumpe

Freier Durchgang	: 80 mm
Saugmunddurchmesser	: 80 mm
Druckstutzen	: 100 mm
Laufraddurchmesser	: 170-130 mm
Mindest Fördermenge	: 3.5 l/s (13 m³/h)

Motor

Wellenleistung (P2)	: 2.2 kW
Leistungsaufnahme (P1)	: 3.0 kW
Netz	: 50 Hz - 3 phasig
Nenn-Drehzahl	: 1450 min^{-1}
Motorwirkungsgrad (eta)	: 71 %
Leistungsfaktor (cos phi)	: 0.89
Schutzart	: IP 68
Isolationsklasse	: H (180 °C)
Max. Wassertemperatur	: 40 °C
(höhere Temperatur auf Anfrage)	
Standard Kabellänge	: 10 m

Werkstoffe

Motorgehäuse	: 1
Dichtungsgehäuse	: 1
Pumpengehäuse	: 1
Laufrad	: 2 5
Welle	: 3 5
Schrauben	: 4 5
Gummi-Teile	: 8+9 10
Elektrische Kabel	: 9
Wellendichtungen	: Ölgeschmiert
Dichtung pumpenseitig	: Silizium-Karbid auf Silizium-Karbid
Dichtung motorseitig	: Kohle auf Keramik
Grundierung	: Alkyd-Beschichtung
Oberschicht	: Zwei-Komponenten Polyurethan-Beschichtung, hohe Dichtigkeit

1	Grauguss	EN-GJL-250
2	Sphäroguss	EN-GJS-400-15
3	Rostfreier Stahl 1.4057	X20 CrNi 17 2
4	Rostfreier Stahl 1.4301	X5 CrNi 18 10
5	Rostfreier Stahl 1.4401	X5 CrNiMo 17 12 2
6	Rostfreier Stahl 1.4460	X4 CrNiMoN 27 5 2
7	Gehärteter Sphäroguss	HB 500
8	Nitrilkautschuk	(NBR)
9	Neopren	(CR)
10	Viton	(FPM)
11	Nihard 4	G-X300CrNiSi 9 5 2

ITT

ROBOT PUMPS

Installationsmöglichkeiten

RW2130DD

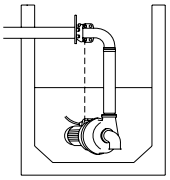

H

Überwasserkupplung:
Typ HK80 oder HK100

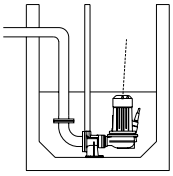

V

Unterwasserkupplung:
Typ V100

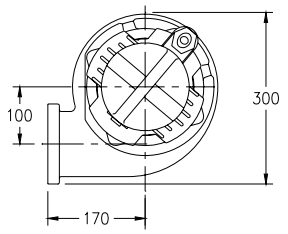

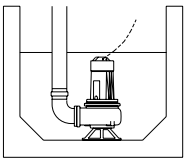

F

Freistehend:
Mit Stützring und 100mm Schlauchanschluss

Der Motor wird durch das umgebende Medium gekühlt

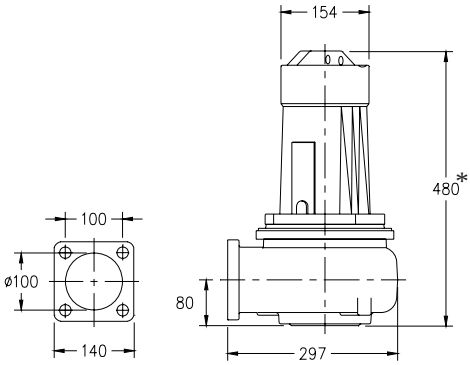

* Version E: 560

Versionen

		Gewicht
B	**Grundversion**	52 kg
E	**Explosionsgeschützte Version** Bescheinigt nach: II 2 G Ex de IIB c T4	64 kg

Wahlweise:

Thermischer Wicklungsschutz.

Flexibeler Schutzschlauch für Kabel.
rostfreier Stahl 1.4401

Feuchtigkeitsfühler im Motor- und Ölgehäuse.

Anschlusstabelle

		Anzahl Kabel x Anzahl Adern x Aderquerschnitt [mm²]					
Spannung	Nennstrom			Mit Feuchtigkeitsfühler oder Thermofühlern		Explosions geschüzte Version	
[V]*	[A]	Dir. Anlauf	Stern-Dreieck Anlauf	Dir. Anlauf	Stern-Dreieck Anlauf	Dir. Anlauf	
220	9.1	1x4x1.5	1x7x1.5	1x7x1.5	1x10x1.5	1x7x2.5	
380	5.3	1x4x1.5	1x7x1.5	1x7x1.5	1x10x1.5	1x7x2.5	
400	5.0	1x4x1.5	1x7x1.5	1x7x1.5	1x10x1.5	1x7x2.5	
415	4.8	1x4x1.5	1x7x1.5	1x7x1.5	1x10x1.5	1x7x2.5	
500	4.0	1x4x1.5	1x7x1.5	1x7x1.5	1x10x1.5	1x7x2.5	

Anlaufstrom bei direktem Anlauf : 3.4 x Nennstrom
Anlaufstrom bei Stern-Dreieck Anlauf : 1.1x Nennstrom

* Sonderspannung auf Anfrage
Änderungen vorbehalten

Drucken Ende