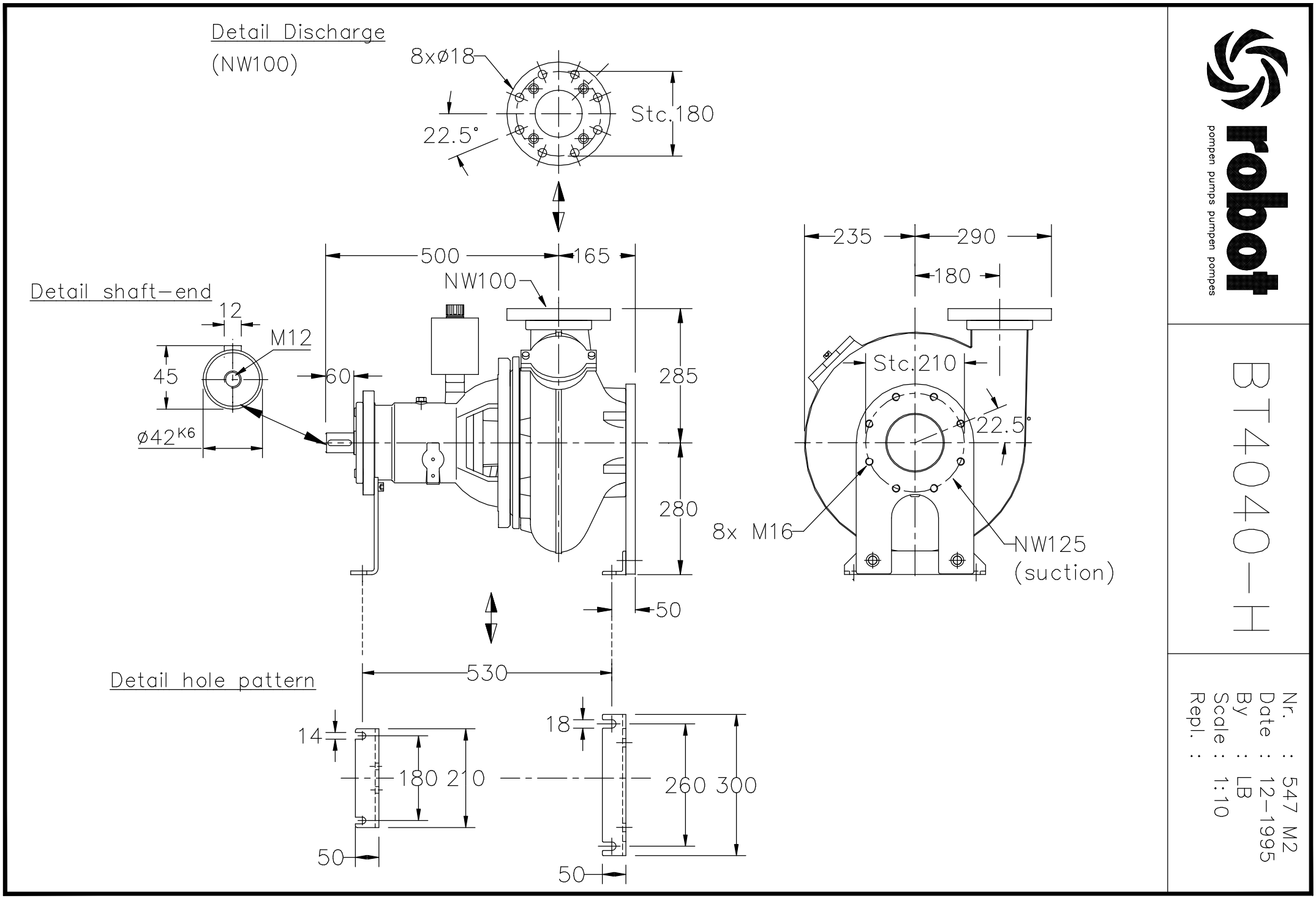

Svedala Robot B.V.-Produktieweg 5-P.O.Box 140-2400AC Alphen a/d Rijn-The Netherlands-tel:+31-172 418686-Fax:+31-172 418602